ՄԵՏԱՂԱԿԱՆ ԲԱԶՐԻՔ Մ1:20

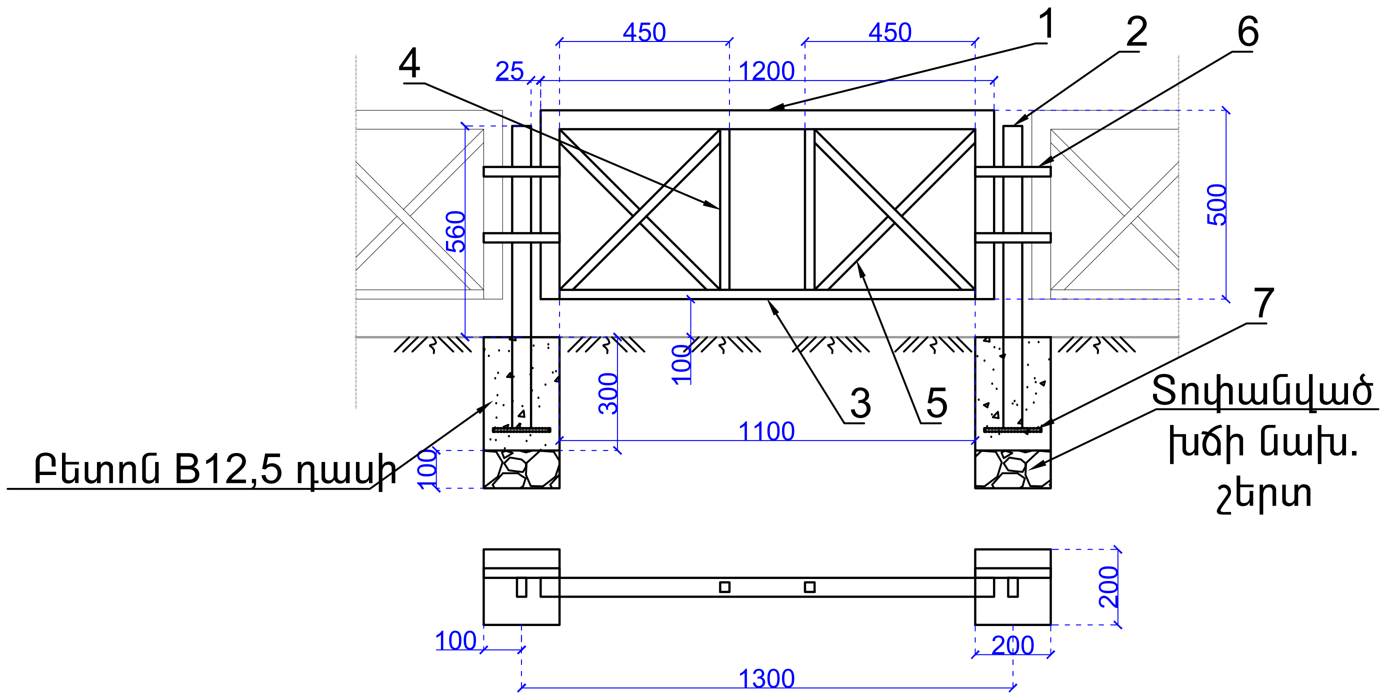

ՄԵՏԱՂԱԿԱՆ ԲԱԶՐԻՔԻ ՊՈՂՊԱՏԻ ՄԱՍՆԱԳԻՐ ՄԵԿ ԷԼԵՄԵՆՏԻ ՀԱՄԱՐ

ԴԻՐՔ	ՆՇԱՆԱԿՈՒՄԸ	ԱՆՎԱՆՈՒՄԸ	ՔԱՆ. ՀԱՏ	ՔԱՇԸ ԿԳ	ԸՆԴ.
1	ԳՕՍՏ 8645-68	☐ 50X25X3 (500 1100 500) L=2100	1	6.57	6.57
2	———"———	☐ 50X25X3 L=800	1	2.5	2.5
3	ԳՕՍՏ 8369-82	☐ 25X25X2 L=1100	1	1.529	1.529
4	———"———	☐ 25X25X2 L=430	2	0.6	1.2
5	———"———	☐ 25X25X2 L=600	4	0.834	3.336
6	ԳՕՍՏ 19903-76	-4X25 L=200	2	0.16	0.32
7	———"———	-8X250 L=150	1	2.352	2.352

Բետոն B12,5 դասի 0,012 խմ, Տոփանված խիճ 0,004 խմ

Megametr	Ք. ԵՐԵՎԱՆ, ԷՐԵԲՈՒՆԻ ՎԱՐՉԱԿԱՆ ՇՐՋԱՆ, ՎԱՐԴԱՇԵՆ 9Փ. 3Ա ՇԵՆՔԻ ԲԱԿԻ ՀԻՄՆԱՆՈՐՈԳՄԱՆ ԱՇԽԱՏԱՆՔՆԵՐ		Պատվեր N ԵՔ-ԴԱՇՃՁՔ 14/66
		ՃԱՐՏԱՐԱՊԵՏԱՇԻՆԱՐԱՐԱԿԱՆ ՄԱՍ	ՓՈՒԼ / ԹԵՐԹ / ԹԵՐԹԵՐ
ՆԱԽԱԳԾՈՂ	Ա. ՀԱՅՐԱՊԵՏՅԱՆ	ՄԵՏԱՂԱԿԱՆ ԲԱԶՐԻՔ Մ1:20	ԱՆ / ՃՇ-10 / 14
			«ՄԵԳԱՄԵՏՐ» ՍՊԸ